Lista Pezzi / Spare Parts / Ersatzsteile
List Onderdelen / Liste Pieces Detaches / Lista Piezas De Repuesto

MACH 520-600

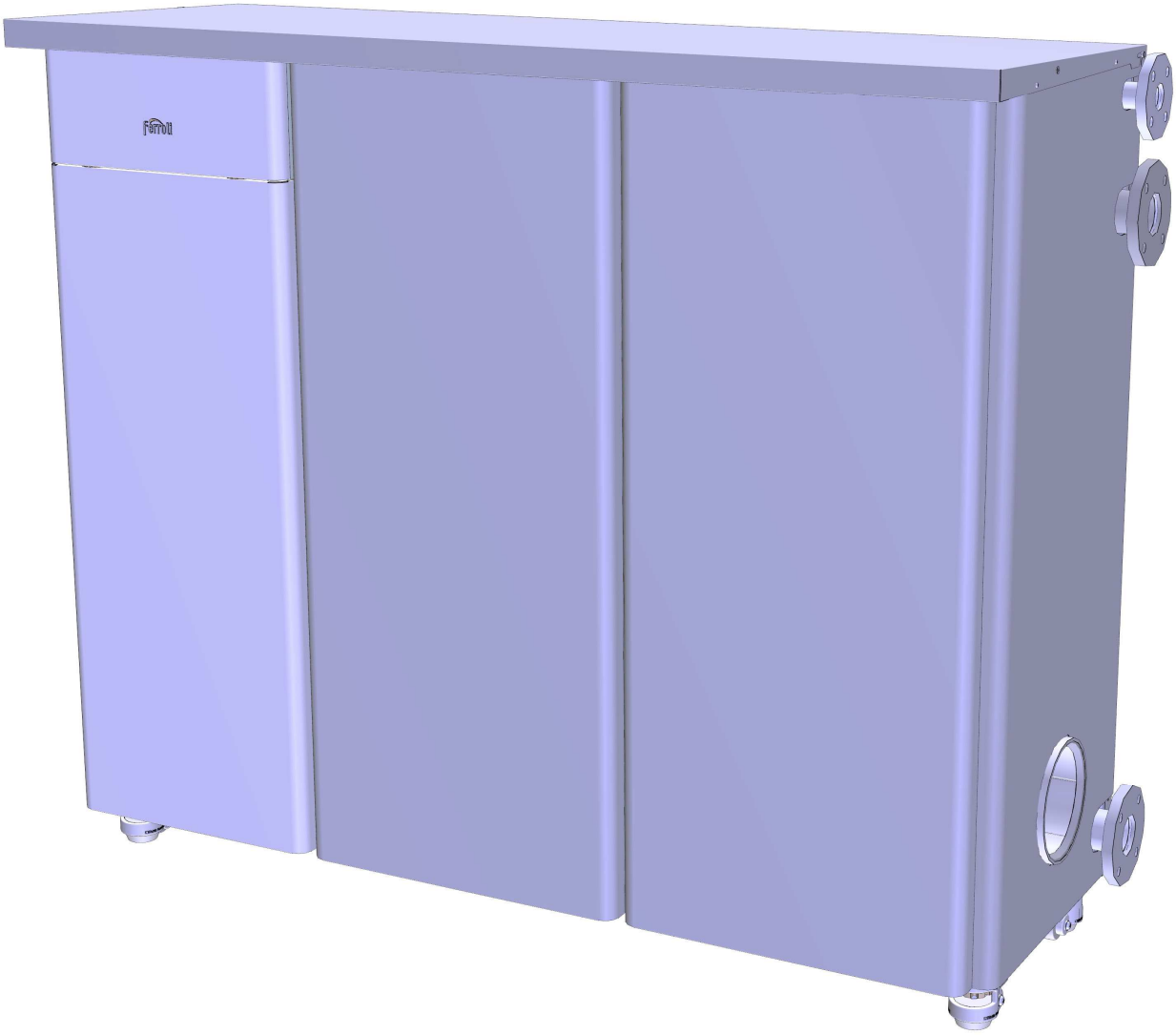

CODICE	EDIZIONE	MERCATO
30K2213002	01/01/2022	WF

Lista Pezzi / Spare Parts / Ersatzsteile
List Onderdelen / Liste Pieces Detaches / Lista Piezas De Repuesto

MACH 520-600

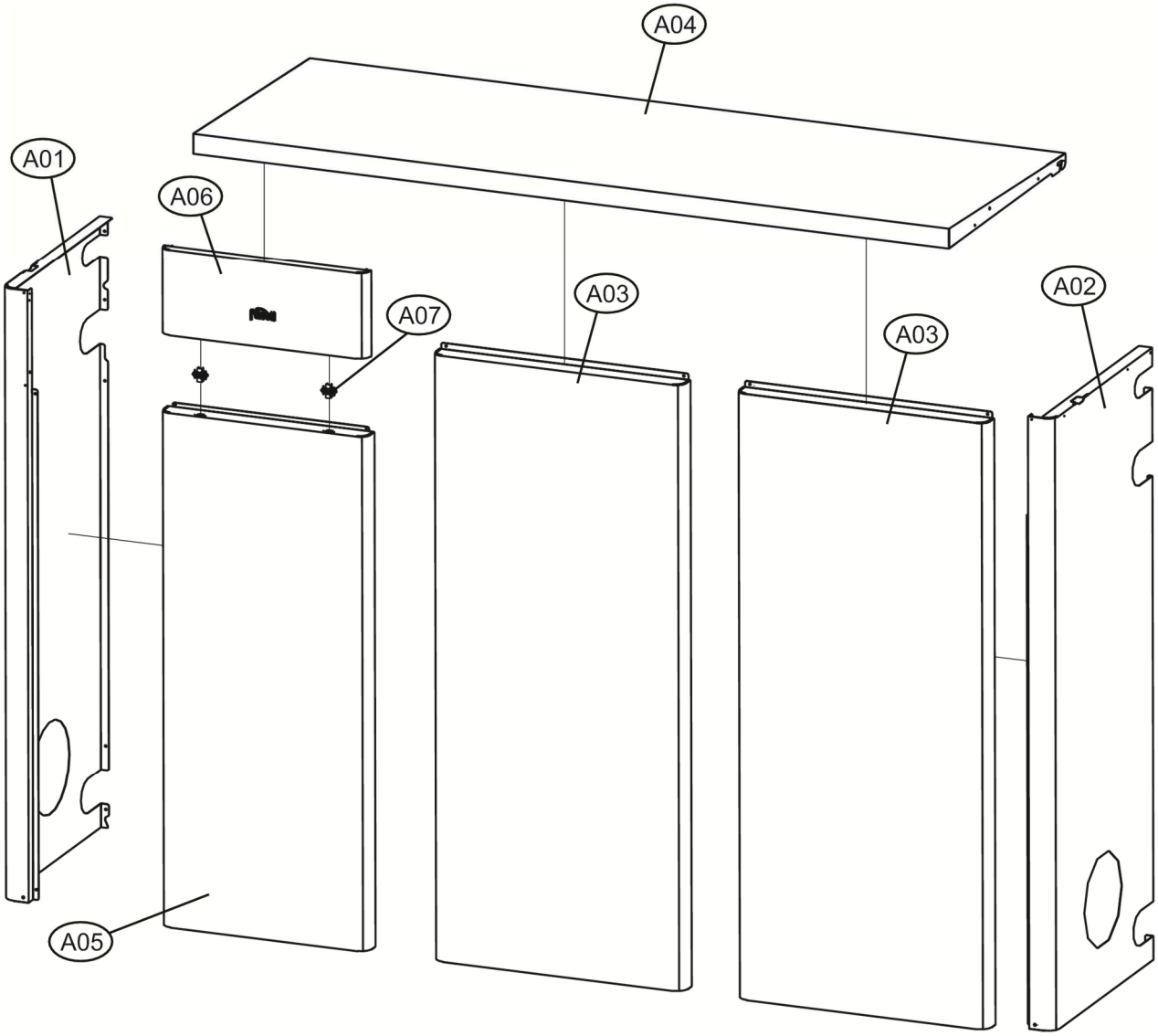

Lista Pezzi / Spare Parts / Ersatzsteile
List Onderdelen / Liste Pieces Detaches / Lista Piezas De Repuesto

MACH 520-600

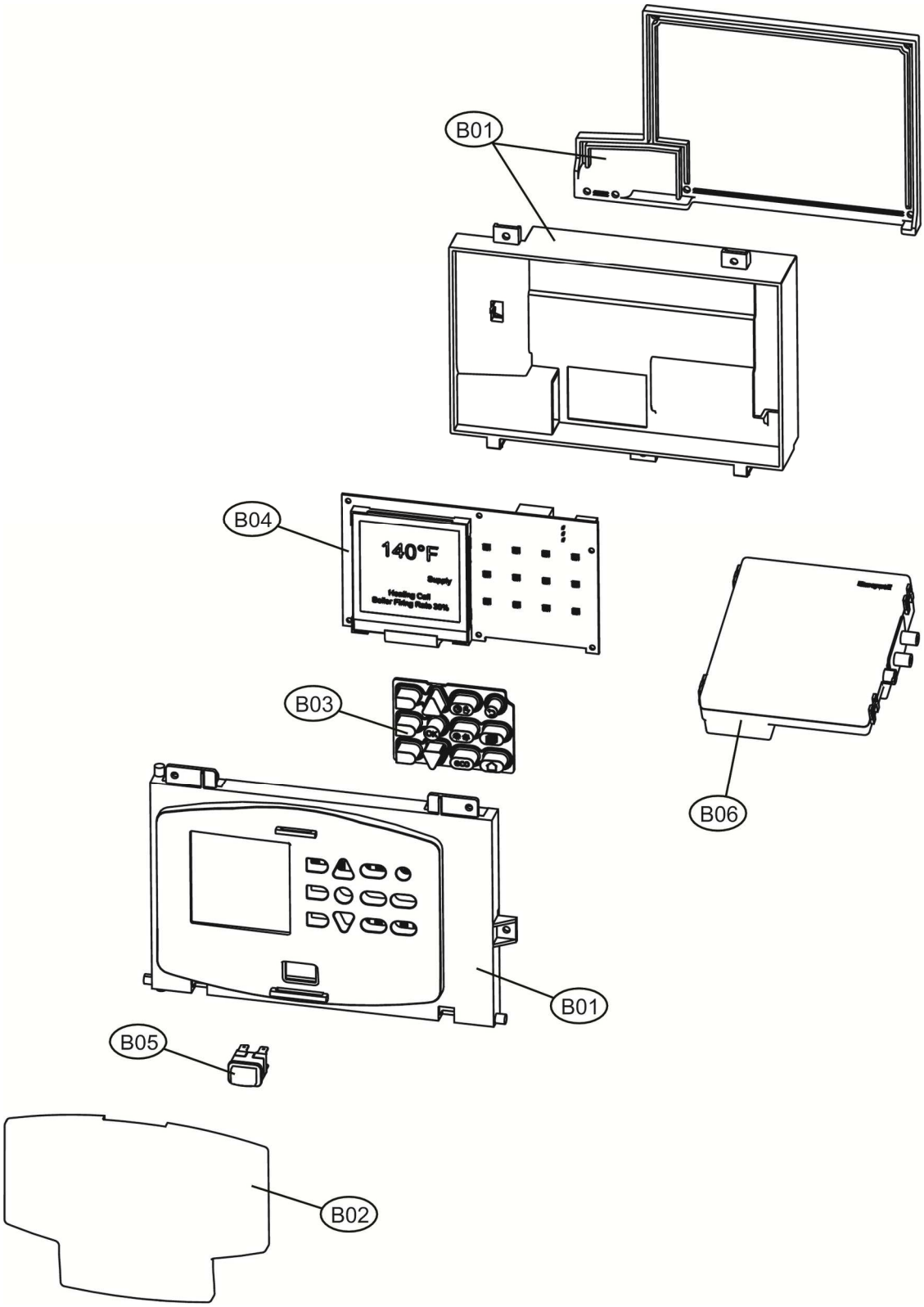

MACH 520-600

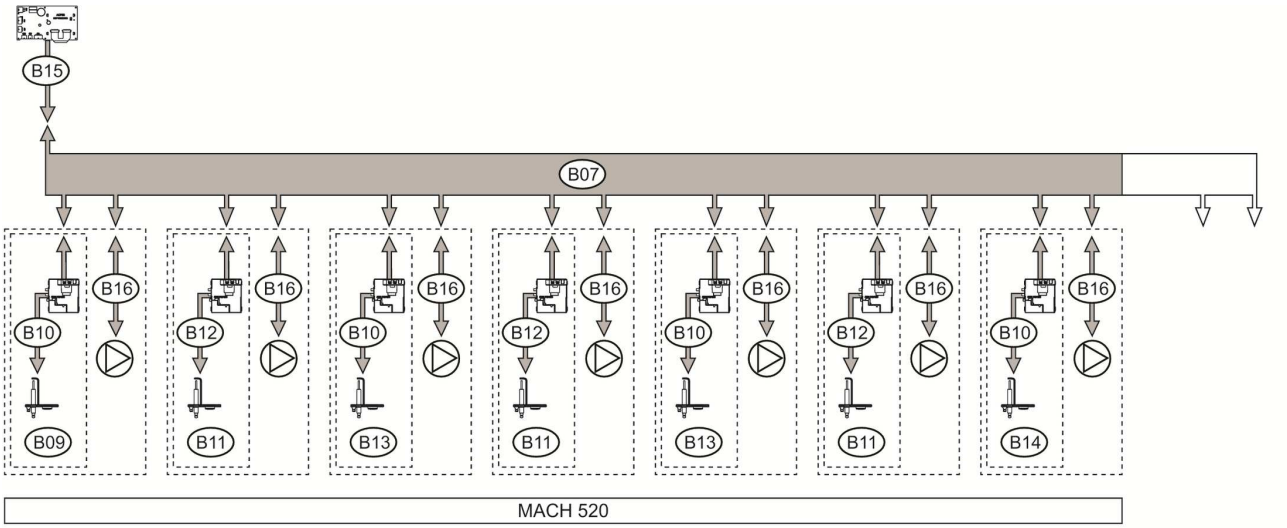
B15
B07
B16
B10
B09
B12
B11
B13
B14
MACH 520

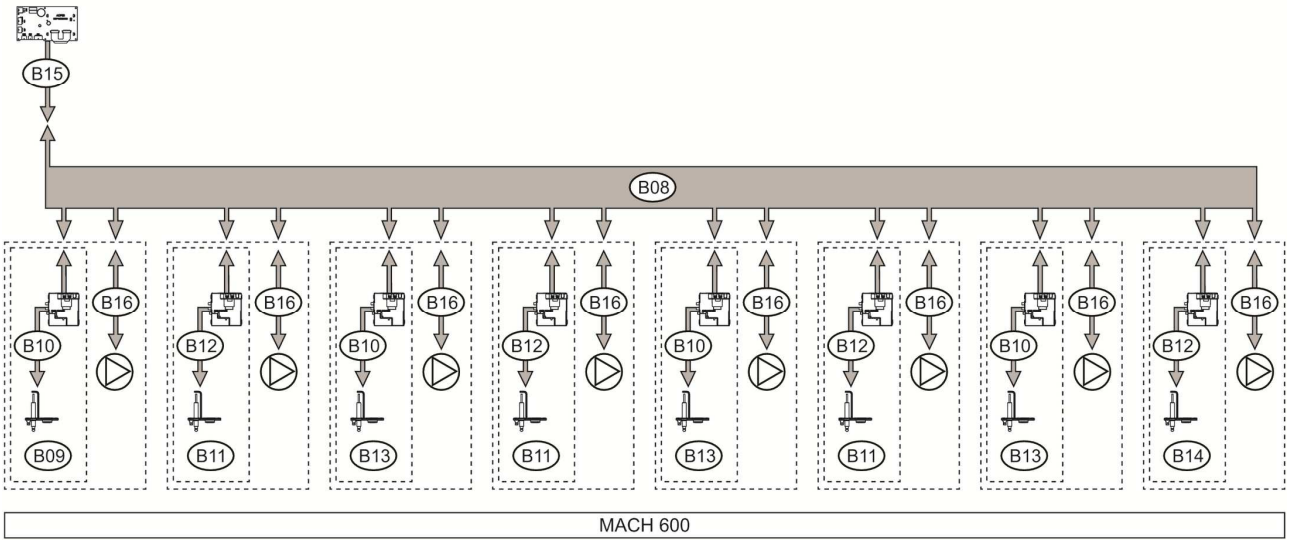
B15
B08
B16
B10
B09
B12
B11
B13
B14
MACH 600

Lista Pezzi / Spare Parts / Ersatzsteile
List Onderdelen / Liste Pieces Detaches / Lista Piezas De Repuesto

MACH 520-600

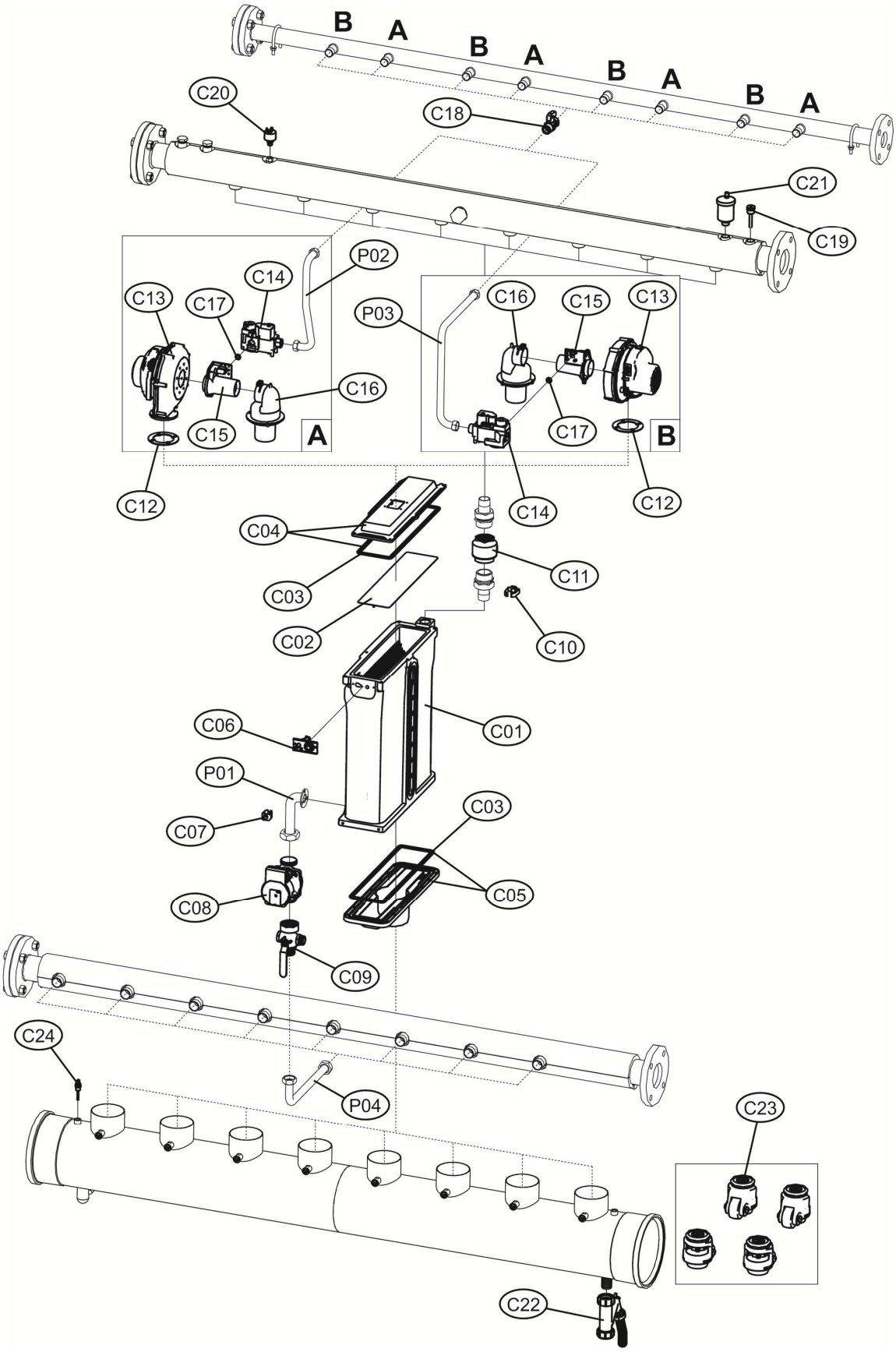

Lista Pezzi / Spare Parts / Ersatzsteile
List Onderdelen / Liste Pieces Detaches / Lista Piezas De Repuesto

MACH 520-600

MACH 520

Номер	Артикул	Наименование	К-во
A01	3981V841	Панель корпуса левая MACH (3111G601)	1.000
A02	3981V851	Панель корпуса правая MACH (3111G621)	1.000
A03	3982A761	Панель корпуса лицевая M.600(3111G701)	1.000
A04	3982A770	Панель корпуса верхняя M.600 (3111G640)	1.000
A05	3981V880	Панель корпуса лицевая (3111G670)	1.000
A06	3981V890	Панель корпуса лицевая(3111G680)	1.000
A07	3981V900	Комплект петель (34100790)	1.000
B01	39849370	Корпус панели управления (35015490)	1.000
B02	39849380	Крышка панели управления (35015480)	1.000
B03	39849390	Панель управления (35104800)	1.000
B04	3981V910	Электронная плата ACP03(38328510)	1.000
B05	39811480	Кнопка включения котла (36100460)	1.000
B06	3982A730	Блок розжига ABM07K (36509340)	1.000
B07	3982A630	Электропроводка котла 520(38519880)	1.000
B09	3982A670	Кабель управления (38519351)	1.000
B10	3982A710	Кабель электрода P/D(38519351)	1.000
B11	3982A690	Кабель управления (38519371)	1.000
B12	3982A720	Кабель электрода U/P(38519371)	1.000
B13	3982A700	Кабель дисплея (38519381)	1.000
B14	3982A680	Кабель управления (38519361)	1.000
B15	3982A660	Кабель дисплея (38328500)	1.000
B16	3982A650	Кабель насоса (38333330)	1.000
C01	3981V920	Теплообменник 75KW(33307681)	1.000
C02	3981V930	Горелка (37609590)	1.000
C03	3981V940	Прокладка горелки (35105010)	1.000
C04	3981V950	Корпус горелки (33307220)	1.000
C05	3981V970	Поддон (35017830)	1.000
C06	3981V980	Электрод (36703340)	1.000
C07	3981V990	Датчик безопасности 22-27(36200940)	1.000
C08	3981Z000	Насос PARA PWM (36603151)	1.000
C09	3981Z010	Трехходовой кран 3 VIE (36903470)	1.000
C10	39830160	Датчик температуры (36200780)	1.000
C11	3981E230	Обратный клапан 1-1/2 F/F (36903420)	1.000
C12	39830270	Прокладка вентилятора (35103930)	1.000
C13	39848510	Вентилятор RG148 135W (36600280)	1.000
C14	39830390	Газовый клапан VK4115 VB (36800850)	1.000
C15	39830410	Трубка вентури 80kW (36600300)	1.000
C16	3981Z020	Воздушный клапан (35016950)	1.000
C17	39830430	Диафрагма 8.5 (34014640)	1.000
C18	39829290	Газовый кран 3/4"MF (36902420)	1.000
C19	39845070	Гильза 1/2"X60 (33400500)	1.000
C20	39806180	Датчик давления воды (36401932)	1.000
C21	39830220	Воздухоотводчик 1/2" (36902210)	1.000
C22	3980P310	Сифон (35104260)	1.000
C23	3980V310	Комплект колес (35700050)	1.000
C24	39845080	Датчик дымовых газов (36200820)	1.000
P01	3841T470	Трубка насоса	1.000
P02	3841T410	Трубка газового клапана 1A V/GAS	1.000
P03	3841T420	Трубка газового клапана 2A V/GAS	1.000
P04	3841T390	Трубка слива конденсата	1.000

Lista Pezzi / Spare Parts / Ersatzsteile
List Onderdelen / Liste Pieces Detaches / Lista Piezas De Repuesto

MACH 520-600

MACH 600

Номер	Артикул	Наименование	К-во
A01	3981V841	Панель корпуса левая MACH (3111G601)	1.000
A02	3981V851	Панель корпуса правая MACH (3111G621)	1.000
A03	3982A761	Панель корпуса лицевая M.600(3111G701)	1.000
A04	3982A770	Панель корпуса верхняя M.600 (3111G640)	1.000
A05	3981V880	Панель корпуса лицевая (3111G670)	1.000
A06	3981V890	Панель корпуса лицевая (3111G680)	1.000
A07	3981V900	Комплект петель (34100790)	1.000
B01	39849370	Корпус панели управления (35015490)	1.000
B02	39849380	Крышка панели управления (35015480)	1.000
B03	39849390	Панель управления (35104800)	1.000
B04	3981V910	Электронная плата ACP03(38328510)	1.000
B05	39811480	Кнопка включения котла (36100460)	1.000
B06	3982A730	Блок розжига ABM07K (36509340)	1.000
B08	3982A640	Электропроводка котла 600(38519411)	1.000
B09	3982A670	Кабель управления (38519351)	1.000
B10	3982A710	Кабель электрода P/D(38519351)	1.000
B11	3982A690	Кабель управления (38519371)	1.000
B12	3982A720	Кабель электрода U/P(38519371)	1.000
B13	3982A700	Кабель дисплея (38519381)	1.000
B14	3982A680	Кабель управления (38519361)	1.000
B15	3982A660	Кабель дисплея (38328500)	1.000
B16	3982A650	Кабель насоса (38333330)	1.000
C01	3981V920	Теплообменник 75KW(33307681)	1.000
C02	3981V930	Горелка (37609590)	1.000
C03	3981V940	Прокладка горелки (35105010)	1.000
C04	3981V950	Корпус горелки (33307220)	1.000
C05	3981V970	Поддон (35017830)	1.000
C06	3981V980	Электрод (36703340)	1.000
C07	3981V990	Датчик безопасности 22-27(36200940)	1.000
C08	3981Z000	Насос PARA PWM (36603151)	1.000
C09	3981Z010	Трехходовой кран 3 VIE (36903470)	1.000
C10	39830160	Датчик температуры (36200780)	1.000
C11	3981E230	Обратный воздухоотводчик 1-1/2 F/F (36903420)	1.000
C12	39830270	Прокладка вентилятора (35103930)	1.000
C13	39848510	Вентилятор RG148 135W (36600280)	1.000
C14	39830390	Газовый клапан VK4115 VB (36800850)	1.000
C15	39830410	Трубка вентури 80kW (36600300)	1.000
C16	3981Z020	Воздушный клапан (35016950)	1.000
C17	39830430	Диафрагма 8.5 (34014640)	1.000
C18	39829290	Газовый кран 3/4"MF (36902420)	1.000
C19	39845070	Гильза 1/2"X60 (33400500)	1.000
C20	39806180	Датчик давления воды (36401932)	1.000
C21	39830220	Воздухоотводчик 1/2" (36902210)	1.000
C22	3980P310	Сифон (35104260)	1.000
C23	3980V310	Комплект колес (35700050)	1.000
C24	39845080	Датчик дымовых газов (36200820)	1.000
P01	3841T470	Трубка насоса	1.000
P02	3841T410	Трубка газового клапана	1.000
P03	3841T420	Трубка газового клапана	1.000
P04	3841T390	Трубка слива конденсата	1.000